Технология
порционирования шпагатом
Giromatic – Portioning
technology with thread

GIROMATIC IGS2-iT/IG5-iT

Технология порционирования шпагатом
Portioning technology with thread

Эффективность + безопасность продукта = GIROMATIC

Efficiency + Product Safety = GIROMATIC

До 280 порций в минуту, идеально подходит для изделий в натуральной оболочке
Up to 280 portions per minute, ideal for products in natural casing

Удобная для обслуживания, высококачественные фабричные комплектующие
Service friendly, use of high-quality industrial components

Точное порционирование с помощью спаренного наполнителя
Accurate portioning by coupled filling machine

Оригинальный шпагат INOTEC для высокоэффективной вязки, автоматическое отключение по окончании шпагата и оболочки
Original INOTEC thread for highest tying performance, with automatic shut off at the end of the coil and casing

Универсальные порции – без промежутков, с определенным промежутком и петлями.
Flexible portions – without distance, with defined distance, with hanging loops

Эксплуатационные характеристики
Performance Features

Универсальная + экономичная + удобная в пользовании = GIROMATIC

УНИВЕРСАЛЬНАЯ:
Машина для порционирования и вязки шпагатом INOTEC GIROMATIC – уникальная. Все виды изделий во всех типах оболочки (натуральной, коллагеновой и искусственной) могут разделяться с помощью шпагата.
Все типы наполнителей – с или без автоматического порционирования – можно соединять с машинами для порционирования и вязки GIROMATIC.
ЭКОНОМИЧНАЯ:
Высокая эффективность вязки позволяет использовать полную номинальную производительность и точность порционирования наполнителей, в результате чего работа является экономичной.
Благодаря точной и прочной вязке, наполняемый продукт полностью обжимается при отделении. Между двумя порциями продукт полностью отсутствует, поэтому чистота продукта оптимизирована.
Петли делаются автоматически из шпагата. Нет необходимости в закупке дополнительных материалов для петель, поэтому затраты на разделение порций значительно снижаются.
УДОБНАЯ В ИСПОЛЬЗОВАНИИ:
Понятная, снабженная рисунками и интуитивно управляемая сенсорная панель INOTEC помогает сделать желаемое изделие.
Поворотная наливная трубка упрощает заполнение оболочки.
Количество шпагата на картридже и оболочки на наливной трубке (дополнительная функция) контролируется. В случае отсутствия шпагата или оболочки машина автоматически отключается.
Перезапуск GIROMATIC осуществляется путем толкания коленчатого рычага.
Автоматическое устройство, регулирующее подачу оболочки, и емкость для хранения натуральной оболочки, находящаяся в легкой доступности, приобретаются дополнительно.
Большие картриджи для шпагата INOTEC снижают затраты. Замена картриджа для шпагата производится легко и быстро.

Flexible + economical + user friendly = GIROMATIC

FLEXIBLE:
INOTEC GIROMATIC automatic portioning and tying machines are unique. All types of products in all casings (natural, collagen and artificial) can be divided off with string.
All filling machine types – with our without automatic weight portioning - can be linked with the GIROMATIC portioning and tying machines.
ECONOMICAL:
The high tying performance allows the use of the filling machine's full capacity and portioning precision, which results in an economical operation.
By a precise and strong tying the stuffed product is pressed completely out of the separation. No product remains in the separation between two portions, so the product hygiene is improved.
Hanging loops are made out of the twine automatically. No purchase of loop materials is necessary and expenses for the portion separation are reduced considerably.
USER FRIENDLY:
The clear, illustrated and intuitively operated INOTEC Touch iT control leads to the desired product. The swivelling filling pipe simplifies the loading of casings. The quantities of twine on the cartridge and of casing on the filling pipe (as option) are controlled. In case of empty twine or casing the machine is shutting down automatically. Reloaded the GIROMATIC is restarted by pushing the knee lever.
An automatic casing loader and an easy accessible storage tank for natural casings are available as option.
The big INOTEC twine cartridges reduce the changes. Changing of the twine cartridge is easily and quickly.

Спецификация продукта
Product Definition

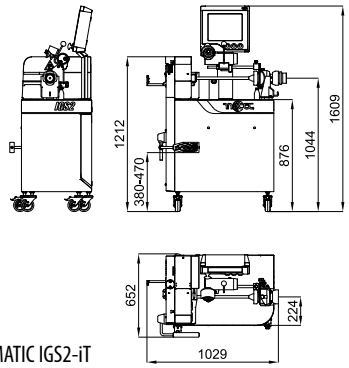

GIROMATIC IGS2-iT

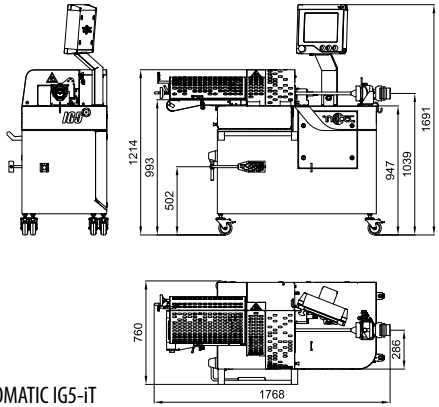

GIROMATIC IG5-iT

Технические характеристики / *Technical Data*		GIROMATIC IGS2-iT	GIROMATIC IG5-iT
Вес	*Weight*	230 кг	480 кг
Электротехнические характеристики	*Power supply*	3/PE/400 V/50 Гц*	3 PE/400 V/50 Гц*
Предохранитель	*Fuse*	32 A	32 A
Управление	*Control*	Сенсорная панель управления INOTEC 10,4'' Контроль окончания шпагата с автоматическим остановом *End of thread control with automatic shut off* Контроль окончания оболочки с автоматическим остановом (дополнительная функция) *End of casing control with automatic shut off (Option)* Функция запоминания 20 изделий */ 20 product memories*	Сенсорная панель управления INOTEC 10,4'' Контроль окончания шпагата с автоматическим остановом *End of thread control with automatic shut off* Контроль окончания оболочки с автоматическим остановом (дополнительная функция) *End of casing control with automatic shut off (Option)* Функция запоминания 20 изделий */ 20 product memories*
Сжатый воздух	*Compressed air*	300 литров/мин. 6 бар	300 литров/мин. 6 бар
Длина	*Length*	1.100 мм	1.700 мм
Ширина	*Width*	715 мм	760 мм
Высота макс. (регулируемая)	*Height max. (adjustable)*	1.525 мм	1.600 мм
Конструкция машины из нержавеющей стали	*Machine construction in stainless steel*	CE (89/392/CEE)	CE (89/392/CEE)
Регулируемая высота соединения до наполнителя	*Coupling height to the filler adjustable*	1.045 мм	975 - 1.150 мм
Расстояние между порциями */ Distance between portions*			
Программируемый интервал	*programmable between*	–	2 - 80 мм +/-0,5 мм
Средняя скорость связки без промежутком между изделиями: */ Average tying speed without space between products*			
Связки/минута	*Tyings / minute*	280/мин. **	180/мин. **
Средняя скорость связки с промежутками между изделиями: */ Average tying speed with space between products:*			
Связки/минута	*Tyings / minute*	–	100/мин. **
Диаметр	*Calibre*	28 - 45 мм	28 – 80 mm
Оболочка	*Casings*	Натуральная оболочка *Natural casings*	Натуральная, коллагеновая и искусственная оболочка *Natural, collagen and artificial casings*
Доступны трубки для заполнения / отсекатели оболочки	*available filling horns / casing breaks*	18, 20, 22, 24, 28 мм	18, 20, 22, 24, 28, 36 мм

* различные электротехнические характеристики по запросу */ different power supply upon request*
** зависит от продукта, оболочки, наполнителя, оператора и других условий */ depends on product, casing, stuffer, operator and other conditions*
Все спецификации могут быть изменены без предварительного уведомления. */ All specifications subject to change without notice*

Технические характеристики
Technical Data

IGS2-iT

- Простая вязка, шпагат обвязывается вокруг оболочки, расстояние контролируется оператором.
- Устройство для формирования петель поставляется отдельно.
- Допустимый диаметр: 28 – 45 мм.
- Прежде всего для порционирования и вязки изделий в натуральной оболочке небольшого диаметра. Высокая номинальная производительность и бесперебойная работа.
- Простая, интуитивная, бестекстовая сенсорная панель управления INOTEC.

- *Simple tying, the string is wound around the casing and the distance can be influenced by the operator.*
- *A loop generator is available as option. Caliber range: 28 – 45 mm*
- *Particularly for portioning and tying of products in natural casings with small calibers. High capacity and reliable function.*
- *Simple, intuitive, language free INOTEC Touch iT control.*

IG5-iT

- Двойная вязка (затяжным узлом) и определенный промежуток между порциями.
- Программируемое устройство для формирования петель.
- Допустимый диаметр: 28 – 80 мм.
- Производство из различной продукции, оболочки и вязочных материалов.
- Большее количество параметров управления для различной продукции. Интуитивная, бестекстовая сенсорная панель управления INOTEC.

- *Double tying (with cross knot) and defined distance between the portions.*
- *Programmable loop generator for hanging loops.*
- *Caliber range: 28 – 80 mm*
- *Production of the widest variety of products, casings and tyings.*
- *Extended operation parameters for the widest variety of products. Intuitive and language free INOTEC Touch iT control.*

Серия машины
Machine Range

«Быстрая и безопасная вязка формируемых изделий» - это основная задача GIROMATIC IGS2-iT. Вы получаете простую и неприхотливую машину. Короткие изделия небольшого диаметра в натуральной оболочке вяжутся надежно и очень быстро.

«Автоматическое оборудование для порционирования и вязки, соответствующее всем требованиям к презентации продукта» - это концепция GIROMATIC IG5-iT. Данная машина рассчитана на изделия большого диаметра и даже порции большого веса надежно стягиваются поперечным узлом, даже в коллагеновой и искусственной оболочке. Расстояние между порциями четко контролируется с погрешностью +/- 0,5 мм.

Сенсорная панель управления INOTEC с понятными значками интуитивно направляет оператора к нужному продукту. Все данные технологического процесса и сообщения об ошибках регистрируются. Доступна экранная документация и все пошаговые инструкции по работе и устранению неполадок представлены в практических коротких видео файлах.

"The fast and safe tying of simple product separations" is the challenge of the GIROMATIC IGS2-iT. The result is a simple and easy machine. Short products with small calibres in natural casings are tied up safely and with high speed.

"An automatic portioning and tying equipment which complies with all demands of product presentation" is the concept of the GIROMATIC IG5-iT. This machine covers a wide caliber range and even heavy weight portions are safely closed with the cross-tied knot even with collagen and artificial casings. The distance between portions is precisely controlled with a tolerance of +/– 0.5 mm.

The INOTEC Touch iT control with clear icons guides the operator intuitively to the desired product. All the process data and error messages are recorded. An On-Screen documentation is available and all working and trouble-shooting steps are shown on practical short video clips.

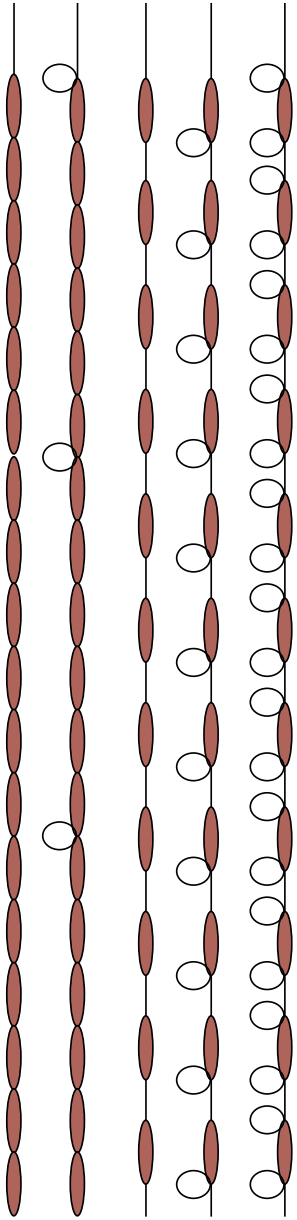

Использование
Utilization

www.inotecgmbh.de

INOTEC GmbH, Germany

Firmensitz:
Dieselstraße 1
72770 Reutlingen
fon +49 7121-585960
fax +49 7121-585958
inotec@inotecgmbh.de

Niederlassung:
Ründerholz 4
33442 Herzebrock-Clarholz
fon +49 5245-18665
fax +49 5245-3083
nord@inotecgmbh.de

INOTEC France

20, rue d´Otterswiller
F-67700 SAVERNE
tél +33 3 88 02 11 30
fax +33 3 88 02 11 31
inotec@inotecsarl.fr